Netzwerk & Signalverteilung

Ethernet-DMX-Box

Ethernet-DMX-Konverter mit einem Universe

Ausstattungsmerkmale

- Ethernet-DMX-Konverter, 1 Universe (512 Kanäle)
- Konfiguration via Webbrowser oder Node-Management-Utility-Software
- DMX-Ausgang 5pol XLR female (isoliert)
- Optionale On-Board-Konfiguration über ZerOS Lichtsteuerungen
- Abmessungen: 40mm (H) x 130mm (B) x 60mm (T)
- Gewicht: 0,26Kg

Bestell-Informationen

Ethernet-DMX-Box (1 Universe): **03-081-00**

Übersicht

Die Ethernet-DMX-Box von Cooper Controls ist ein vorkonfigurierter Ethernet-DMX-Konverter, der mit einem Universe (512 Kanäle) in beide Richtungen als Input- oder Output-Node mit ArtNet eingesetzt werden kann. Durch die kompakten Abmessungen findet sich immer ein Platz für die Ethernet-DMX-Box.

Der Zugriff auf die individuelle Konfiguration erfolgt über einen Webbrowser oder mit der kostenlosen Node-Management-Utility-Software. Falls Sie eine Lichtsteuerung aus der ZerOS Serie von Zero 88 verwenden, so ist eine On-Board-Konfiguration direkt über die Lichtsteuerung möglich.

Auch als DMX-over-Ethernet Erweiterung für Konsolen der Serien ORB, Solution, Leap Frog 48/96 und Frog 2 ist die Ethernet-DMX-Box eine kostengünstige Lösung.

Abmessungen

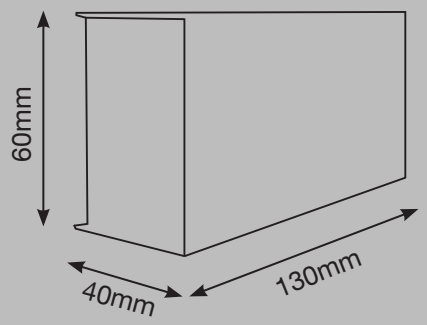

Bewährte Qualität… **40 Jahre Erfahrung und Zuverlässigkeit**

- ✔ Persönlicher Kundenservice
- ✔ Mehrsprachige Schulungen
- ✔ 3 Jahre Garantie
- ✔ Online Trainingsvideos
- ✔ Downloads & Handbücher im Web
- ✔ Support Forum
- ✔ ISO 9001 Zertifizierung
- ✔ Kostenlose Software-Updates

Voltage				Standards
	100V	☐	220 - 240V NON CE	☐
	110 - 127V	☐	277V	☐
	230V CE	☑	347V	☐

Dieses Produkt entspricht der markierten Spezifikationen und zertifizierten Standards.
Für weitere Informationen sprechen Sie mit einem Cooper Controls Kundenberater oder Vertriebspartner.

Tel : +44 (0)1633 838088 Fax : +44 (0)1633 867880
E-mail: enquiries@zero88.com Web: www.vari-lite.com

E&OE. Cooper Controls behält sich das Recht vor, ohne vorherige Ankündigung, Änderungen an den genannten Produkten vorzunehmen.
© Cooper Controls Ltd. Issue 2 – Juli 2012.

COOPER Controls